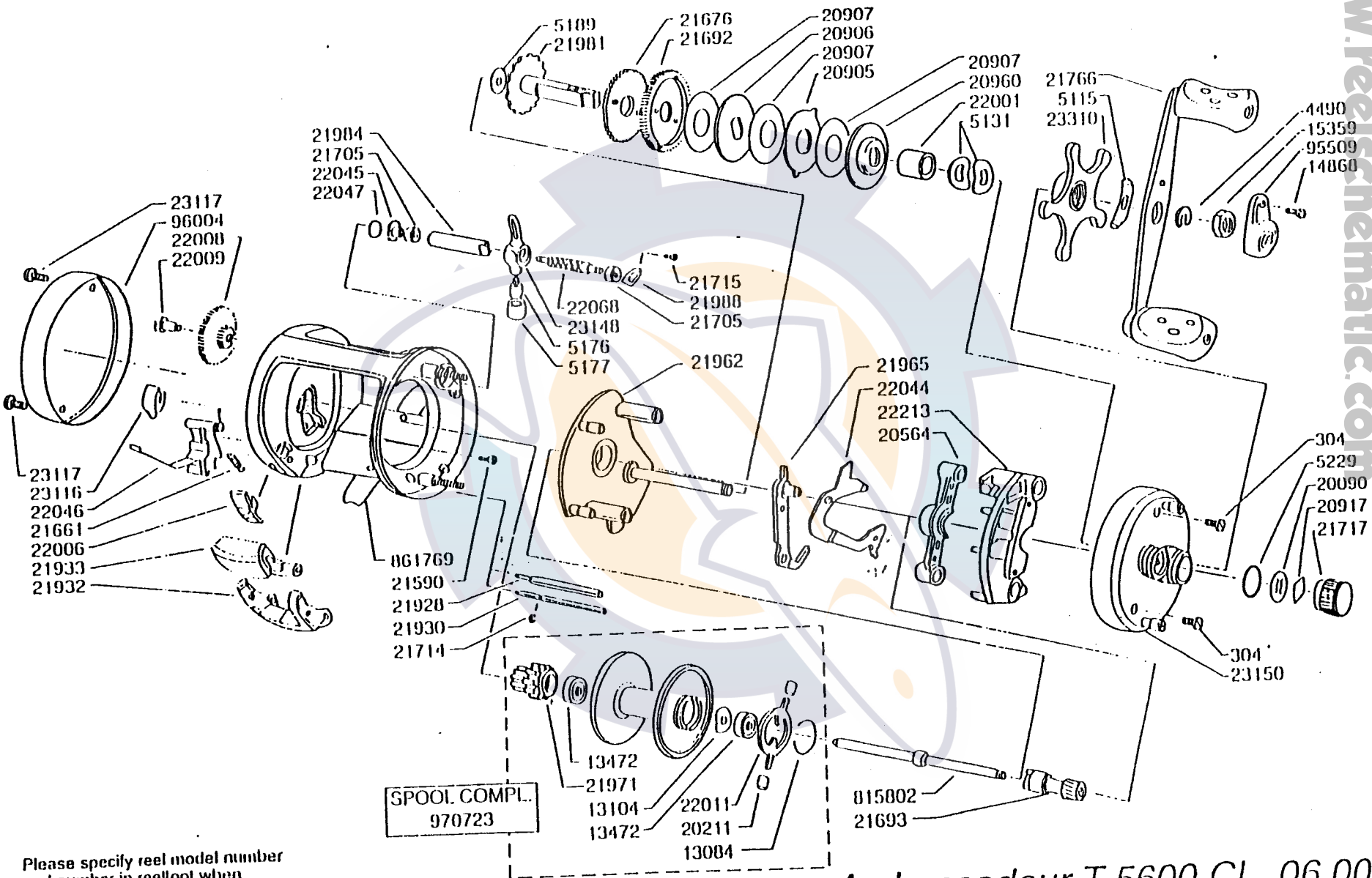

Please specify reel model number and number in reelfoot when ordering parts

Vid beställning av reservdelar bör alltid rulltyp och nummer-beteckning under rullfoten anges

Ambassadeur T 5600 CL 06 00

901769

34-11931-0

www.reelschematic.com